ORLANDO GIULIANO
Via Dell'Industria, 26 - 36040 Orgiano (VI)
Tel. 0444 874522 - Fax 0444 775154
info@orlandogiuliano.it - www.orlandogiuliano.it

SEZIONE 05: RACCORDI

05E3 – VITI FORATE A TESTA MAGGIORATA

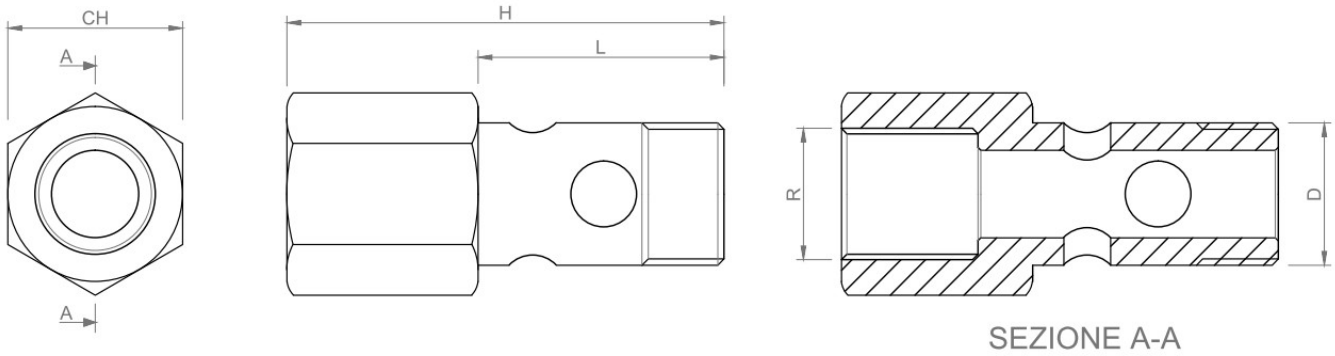

Materiale: AVZ - C40 + Zincatura
Altri materiali a richiesta e secondo disponibilità

TABELLA 1 di 1 – SEZIONE 05E3 COSTRUTTIVO					
CODICE ARTICOLO	DIMENSIONI				
	CH	R	D	H	L
05E120150	27	22X1,5	20X1,5	71	36
05E122150	27	22X1,5	22X1,5	73	38
05E124150	30	22X1,5	24X1,5	76	41
05E126150	32	22X1,5	26X1,5	80	45
05E130150	38	22X1,5	30X1,5	82	47